외관조사망도 번호
B2_태성고가(T1)_7(4k657~4k664)

호남고속선 태성고가(T1)_7(4.657~4.664km, S2-5)

T1
(하행)

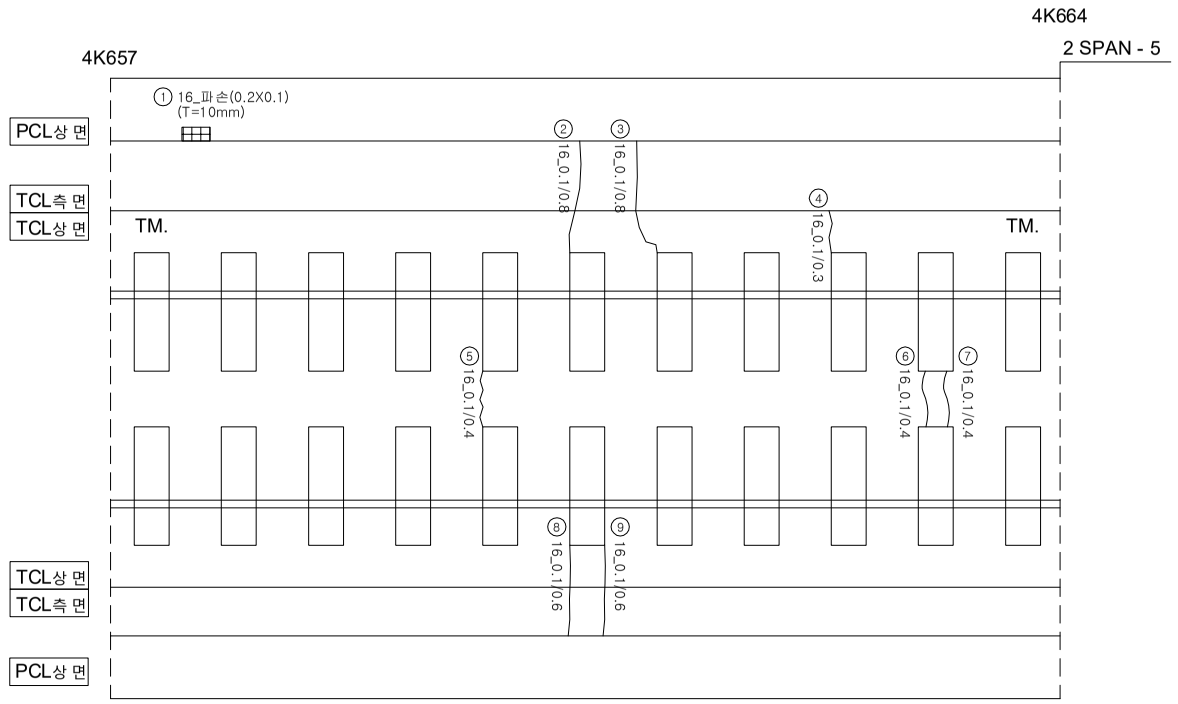

연번	손상	폭		연장		비고	연번	손상	폭		연장		비고
1	파손	0.2	m	0.1	m		56						
2	균열	0.1	㎜	0.8	m		57						
3	균열	0.1	㎜	0.8	m		58						
4	균열	0.1	㎜	0.3	m		59						
5	균열	0.1	㎜	0.4	m		60						
6	균열	0.1	㎜	0.4	m		61						
7	균열	0.1	㎜	0.4	m		62						
8	균열	0.1	㎜	0.6	m		63						
9	균열	0.1	㎜	0.6	m		64						
10							65						
11							66						
12							67						
13							68						
14							69						
15							70						
16							71						
17							72						
18							73						
19							74						
20							75						
21							76						
22							77						
23							78						
24							79						
25							80						
26							81						
27							82						
28							83						
29							84						
30							85						
31							86						
32							87						
33							88						
34							89						
35							90						
36							91						
37							92						
38							93						
39							94						
40							95						
41							96						
42							97						
43							98						
44							99						
45							100						
46							101						
47							102						
48							103						
49							104						
50							105						
51							106						
52							107						
53							108						
54							109						
55							110						

시행사	용역명	용역사	과업참여자		균열			
			과업책임자	분야별책임자				
KORAIL 한국철도공사 KOREA RAILROAD	2017년도 호남고속선 오송-광주송정간 콘크리트궤도 점검용역	(주)한국구조물안전연구원 (주)한국국토안전연구원 (재)한국건설품질연구원	이 복 영	라 윤 강 김 경 기 윤 석 기	0.2/2.0 (0.3㎜이하 : 흑색)	침목도상분리	재료분리
					0.4/2.0 (0.3㎜초과 0.5㎜이하 : 청색)	망상	철근노출
					0.6/2.0 (0.5㎜초과 1.0㎜미만 : 적색)	박리,박락,파손	누수,습윤부
					1.0/2.0 (1.0㎜이상 : 분홍색)	백태	시공이음분리,층분리